PK 15001 L Specificaties en Afmetingen

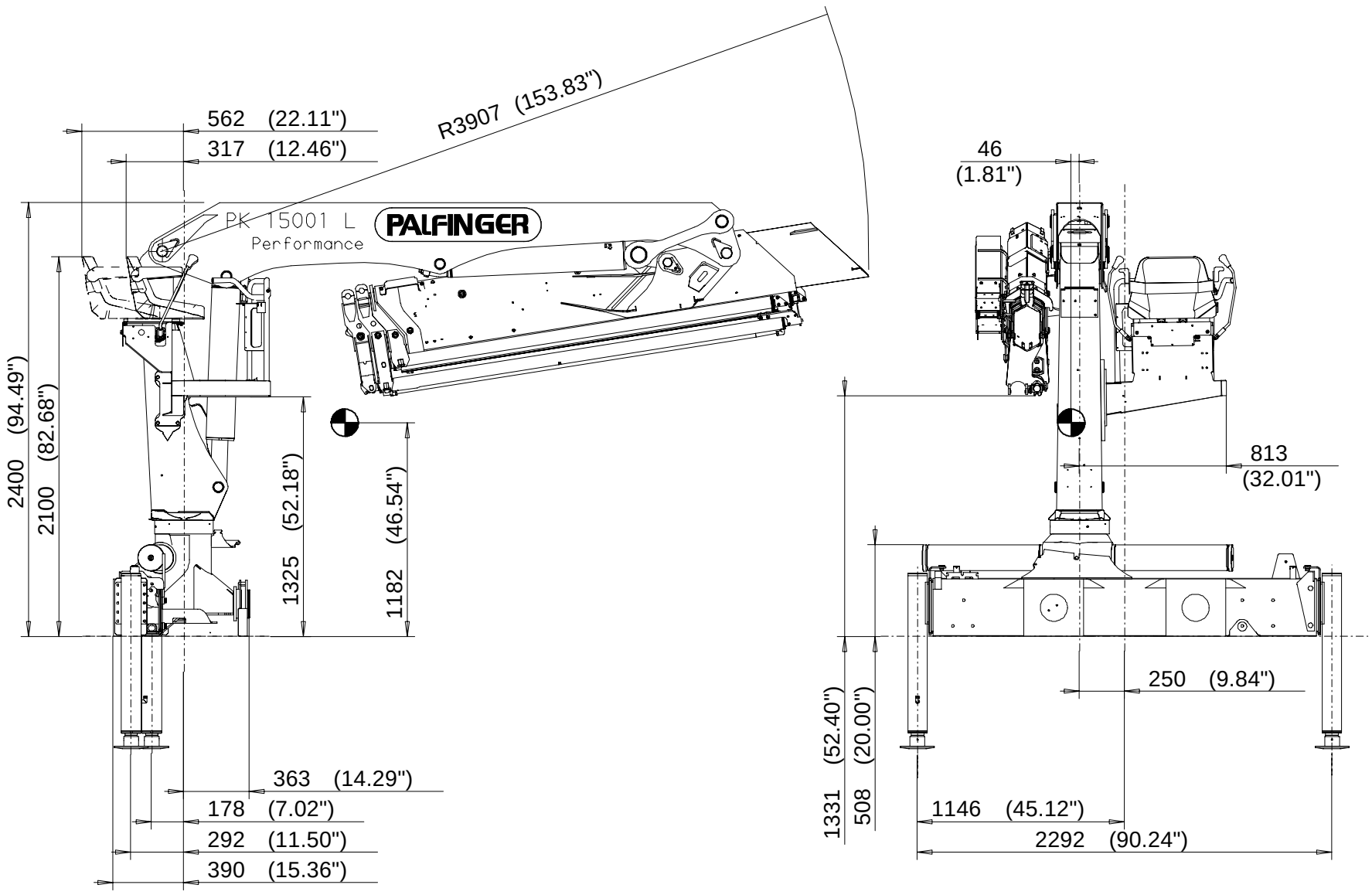

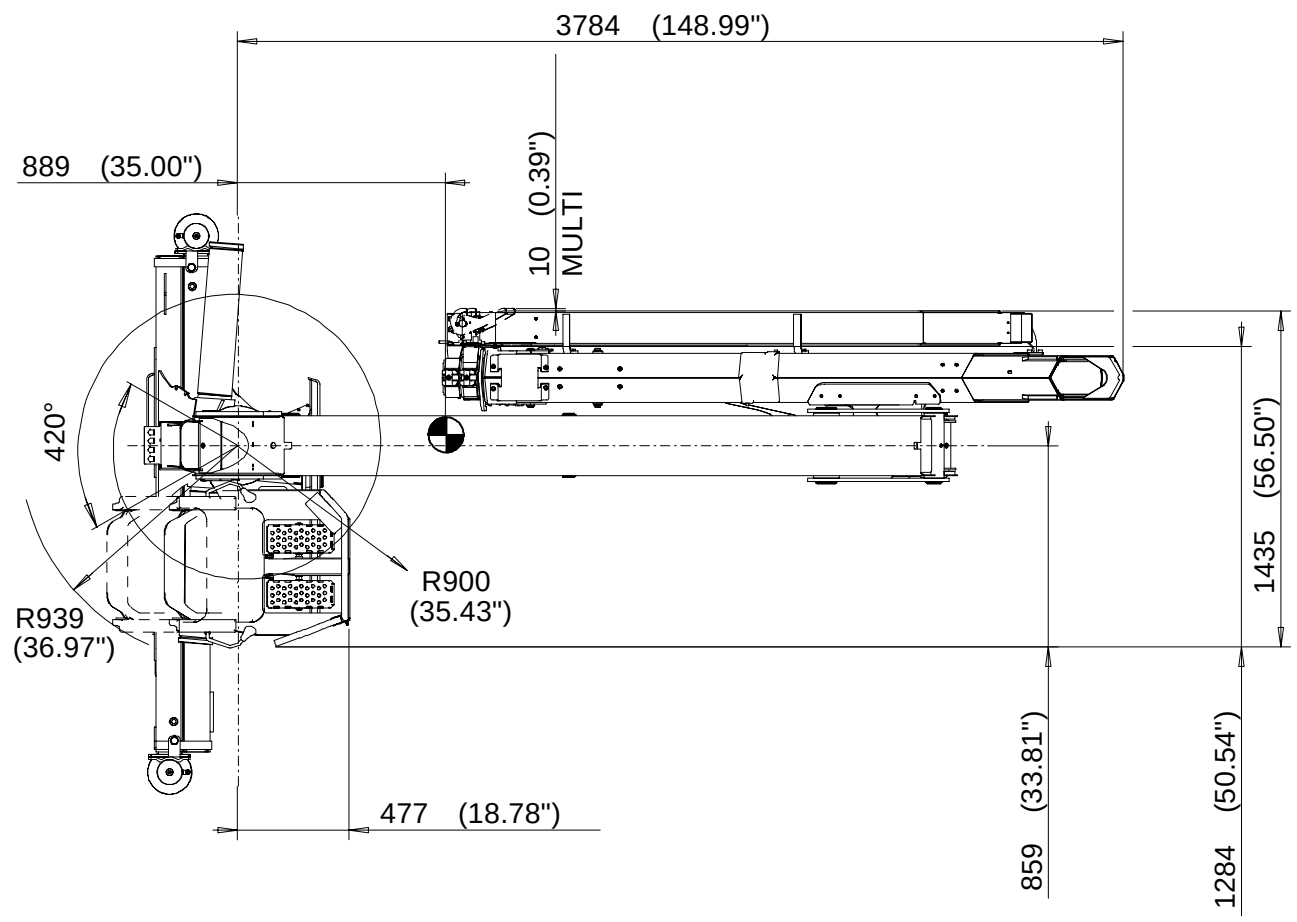

PK 15001 L Lastdiagram(standaard uitvoering)

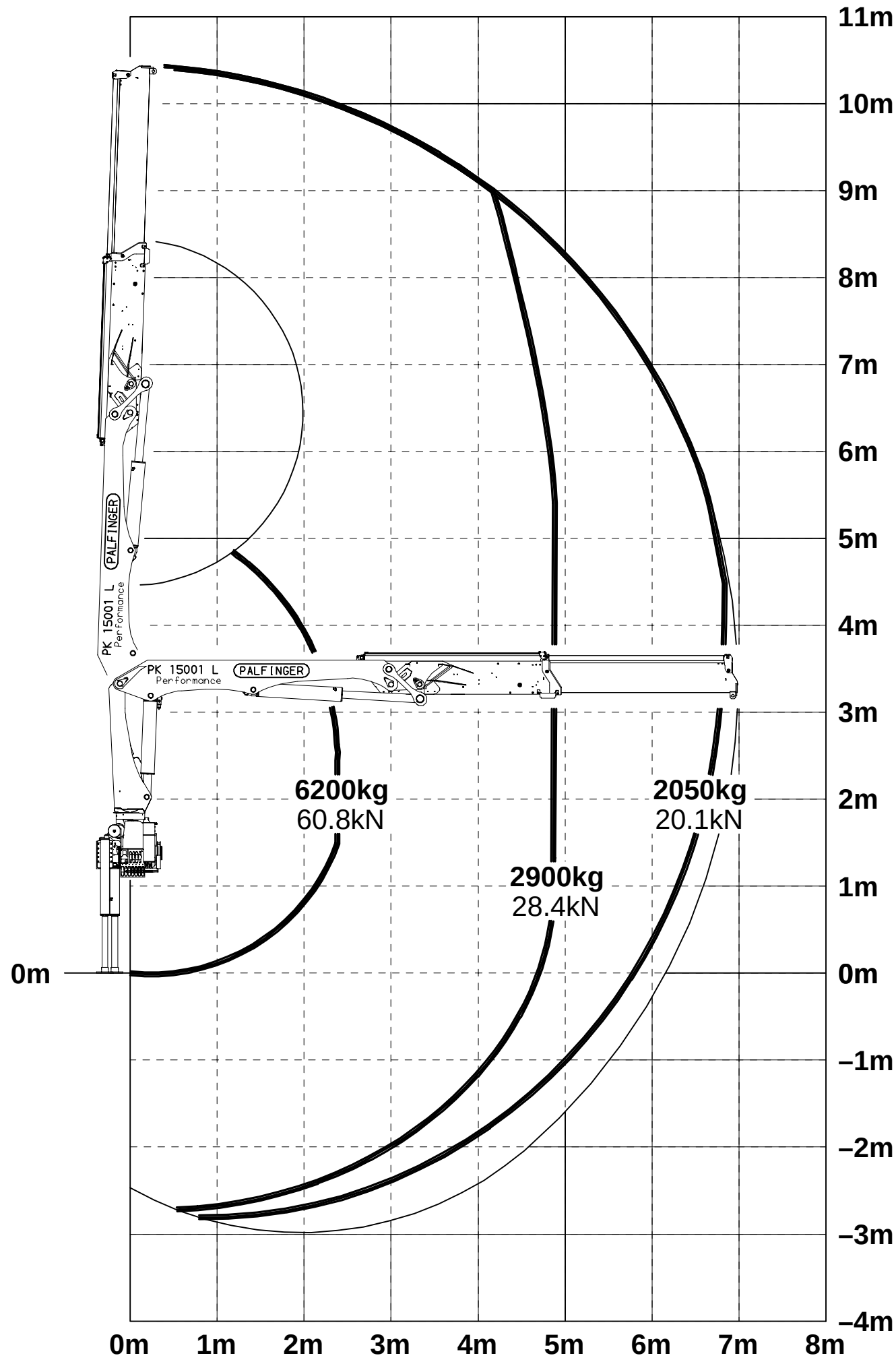

PK 15001 L A Lastdiagram (2x hydraulische uitschuif)

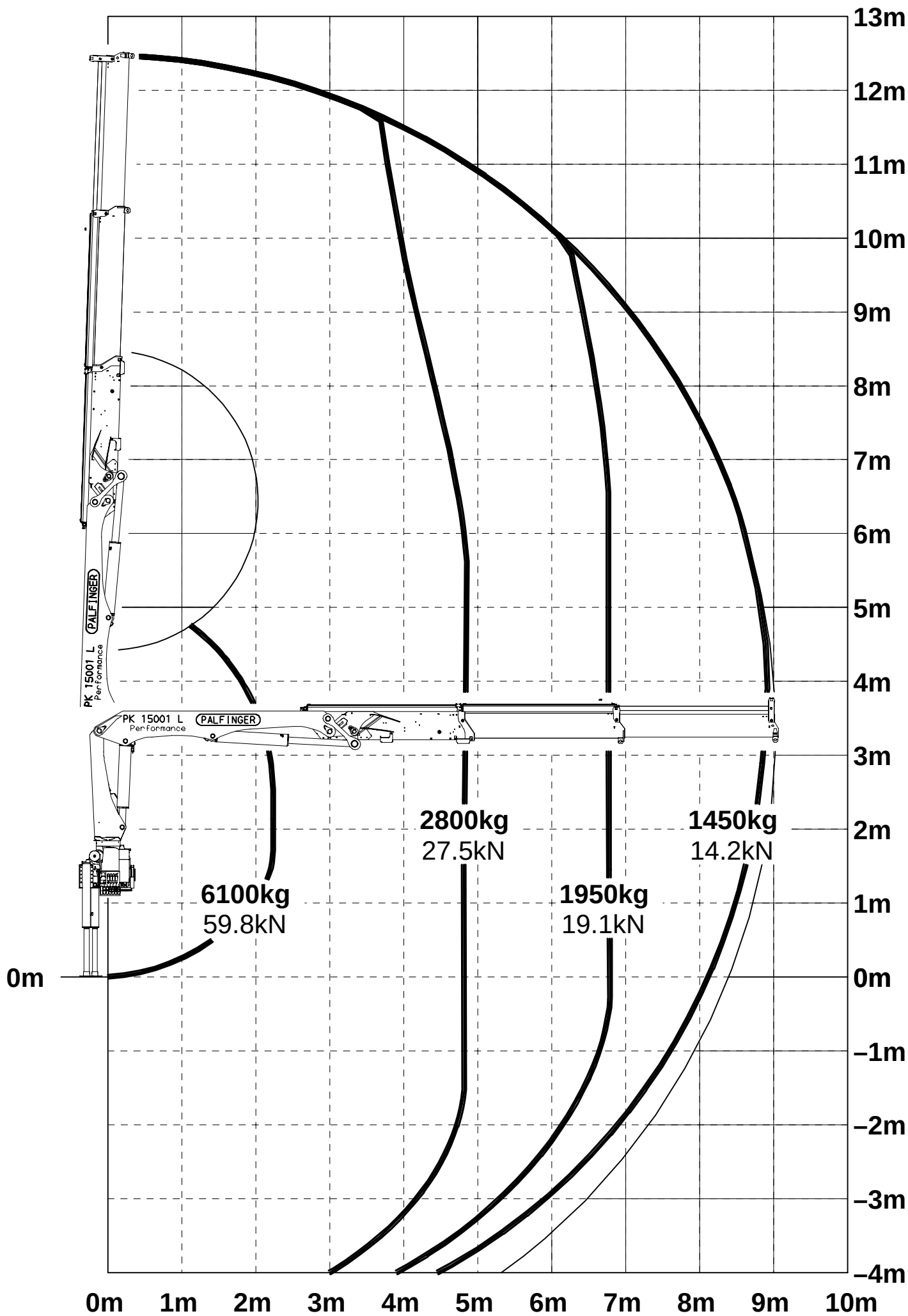

De afgebeelde kranen zijn soms voorzien van extra's en komen dus niet altijd overeen met de standaard uitvoering. Bij de opbouw dienen geldende voorschriften in acht te worden genomen. Maatvoering is niet bindend. Onder voorbehoud van technische wijzigingen,
Contact: Palfinger Nederland, Industrieweg 20, 2382NV, 0031-71-5459100, info@palfingernederland.nl - www.palfingernederland.nl

PK 15001 L B Lastdiagram (3x hydraulische uitschuif)

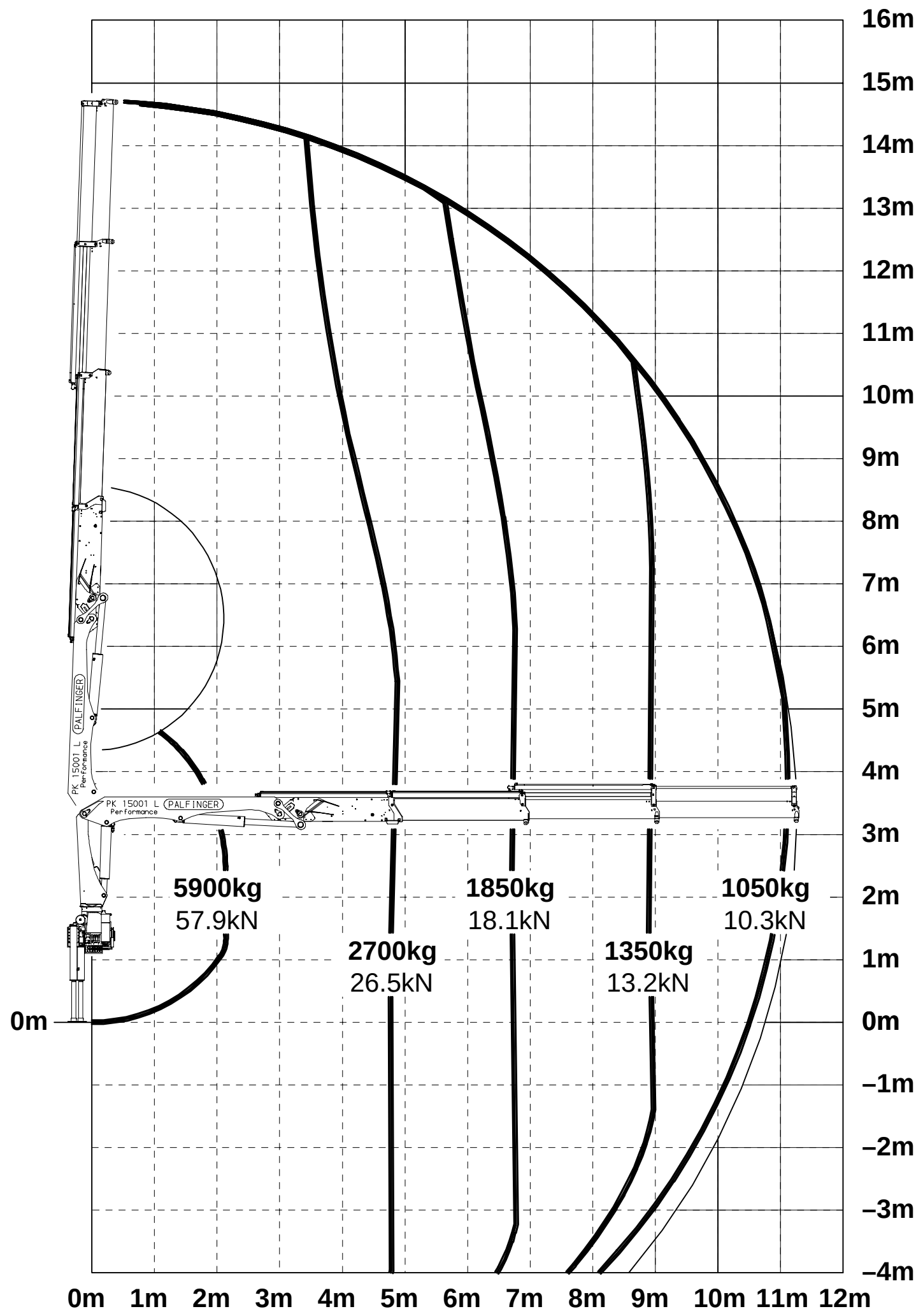

De afgebeelde kranen zijn soms voorzien van extra's en komen dus niet altijd overeen met de standaard uitvoering. Bij de opbouw dienen geldende voorschriften in acht te worden genomen. Maatvoering is niet bindend. Onder voorbehoud van technische wijzigingen,
Contact: Palfinger Nederland, Industrieweg 20, 2382NV, 0031-71-5459100, info@palfingernederland.nl - www.palfingernederland.nl